Panaracer

楽軽ポンプ

品番：BFP-PSAB1/BFP-PSAR1/BFP-PSAY1

自転車・レジャー用品用ポンプ

●このポンプは右図のバルブの自転車とレジャー用品に使用できます。
※自転車にご使用の際は、バルブ形式をお確かめください。

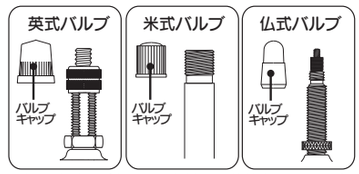

※上図はバルブキャップを外した状態を示しています。

取扱説明

●この取扱説明書をよくお読みのうえ正しくご使用ください。そのあと保存し必要なときにお読みください。

ご使用前に

▼この商品は、自転車（英式・米式・仏式バルブ）及びレジャー用品（ボール・浮き輪・ビニールボート）用の手押しポンプです。
他の目的には使用しないでください。

▼空気圧は、タイヤに表示されている「標準空気圧（推奨空気圧）」に従ってください。レジャー用品の空気圧は、ボール等製品に付属の取扱説明に従ってください。

▼この商品は、自転車に使用する場合、英式バルブ：最大 500kPa（約 5kgf/cm^2）米式・仏式バルブ：最大 700kPa（約 7kgf/cm^2）の空気圧まで加圧が可能です。（※注：ただし手押しポンプのため個人差があります）

安全上のご注意 ⚠注 意（必ずお守りください）

■空気を入れる時は、必ず平らな場所で入れる
ポンプを傾けて使用すると転倒してけがの原因となります。

■ハンドルを両手でしっかりと握り必ず垂直に最後まで押し下げポンプ内の空気を出し切る
空気圧によりハンドルが飛び出しけがの原因となります。

■子供など取り扱いに不慣れな方だけで使わせない、乳幼児の手の届くところで使わない
けがの原因となります。

正しい使いかた

●ご使用のチューブのバルブまたはレジャー用品は、下図（●口金とアダプターの取扱方法）の説明に従ってアダプターを正しく装着してください。
●口金をバルブに装着する際には、しっかりと口金の奥まで差し込んで固定してください。
●ポンピング時は、ポンプが倒れないように<u>フットステップを片足で踏んで固定し、必ず両手でハンドルをしっかりと握り</u>、いっぱいまで引き上げたあと、完全に止まるまで垂直に押し下げてポンプ内の空気を出し切ってください。

お願い

●使用前にキャップ部分に緩みがないか点検してください。緩みがある場合は直ちに締めなおしてください。キャップの位置は下図（4. キャップの緩み）を参照ください。
●空気が入らなくなった場合は無理にポンピングせず、直ちに使用を中止し下記の弊社「お客様相談室」へお問い合わせください。
●ゴム・樹脂部品は経年劣化により変色、変形、損傷が生じる場合があります。
製品に変色、変形、損傷が生じた場合は直ちに使用を中止してください。
●ホースを折り曲げたままで保管しないでください。空気もれの原因となります。
●保管の際は、ストーブ等の熱源や有機溶剤、油類の近辺、または雨や直射日光の当たる場所には置かないで必ず屋内の冷暗所で保管してください。
●タイヤ空気圧の測定（米式・仏式バルブ）には別売の空気圧ゲージが必要です。
※英式バルブの場合は、ゲージ付のポンプが必要です。

●口金とアダプターの取扱方法

1.ロックレバーの取り扱いかた

解除 解除時のレバー位置

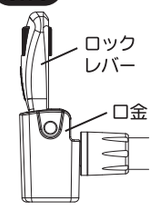

固定 固定時のレバー位置

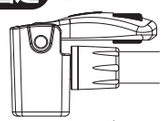

ロックレバーを倒して固定します。

※ロックレバーは確実に倒して固定してください。
固定が不十分だと空気もれを起こします。

2.バルブ別使用方法（ご使用のバルブ形式を確認してください）

●英式バルブ

バルブキャップを外す
①英式バルブクリップを口金の奥まで差し込む
②ロックレバーを倒して固定
③クリップでバルブの袋ナットをはさむ
※下図「3.英式バルブクリップの取扱方法」参照

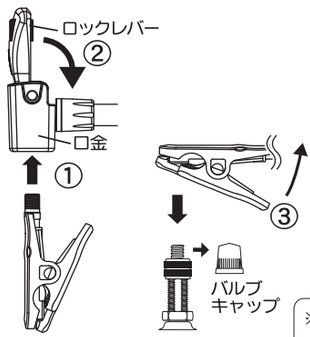

●米式バルブ

バルブキャップを外す
①口金の奥までバルブを差し込む
②ロックレバーを倒して固定

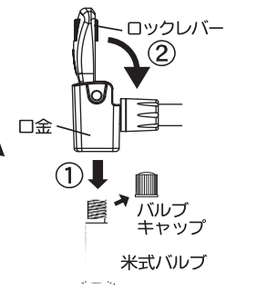

※空気もれを防止するためにバルブキャップは必ず装着してください。

●仏式バルブ

バルブキャップを外す
①バルブの小ネジを開け、小ネジの頭を指で軽く押す
②仏式バルブ用アダプターをバルブにねじ込む
③口金をバルブにねじ込んだアダプターに差し込む
④ロックレバーを倒して固定

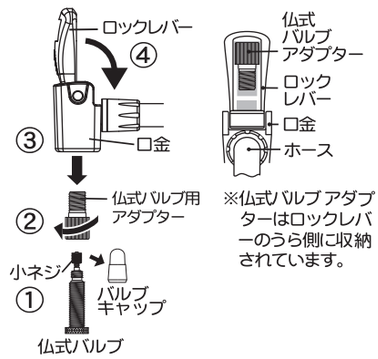

※仏式バルブ アダプターはロックレバーのうら側に収納されています。

3.浮き輪・ビニールボート用アダプター ボール用アダプターの取り扱いかた

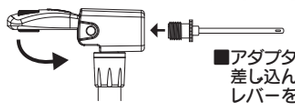

■アダプターを差し込んでからレバーを倒して固定

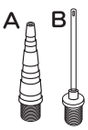

A. 浮き輪・ビニールボート用アダプター
B. ボール用アダプター
■口金に差し込みロックレバーで固定して使用してください。
※注意：
ボール用アダプターは折れやすいので取り扱いには十分注意し、子供など取り扱いに不慣れな方だけで使わせないでください。また、乳幼児の手の届くところで使わないでください。

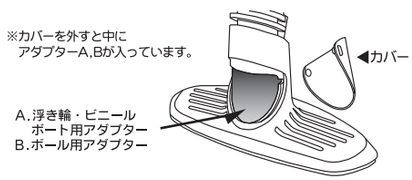

4. キャップの緩み

緩みがある場合は直ちにキャップを締めなおしてください。取り扱いかたがわからない場合はお客様相談室までご連絡をお願いします。<u>緩んだまま使用すると部品が飛び出す</u>場合があり危険です。

●キャップの位置と各部の名称：

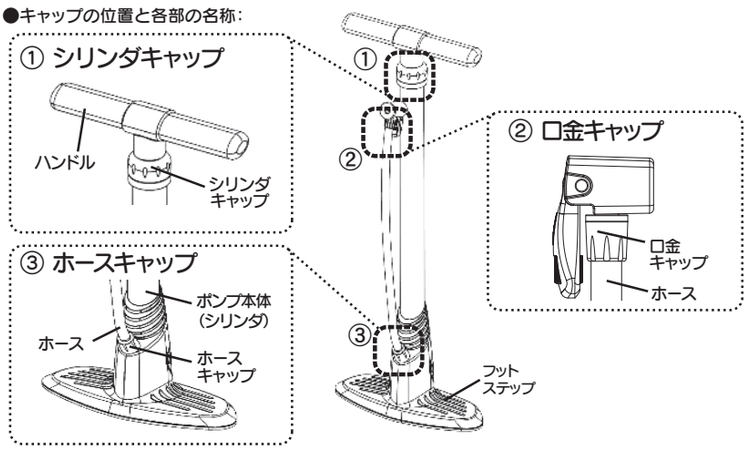

正常な使用状態において万一不具合が発生した場合は修理または交換させていただきます。ただし、取扱説明書に反した使用、お客様の不注意による誤使用、改造、不適切に修理や、天災による事故および製品寿命による損傷ついては保証対象外となります。
製品保証期間：購入後6か月間（領収書日付より起算）

品名：パナレーサー楽軽ポンプ（自転車・レジャー用品用）
品番：BFP-PSAB1（ポンプ本体カラー：黒色）
BFP-PSAR1（ポンプ本体カラー：赤色）
BFP-PSAY1（ポンプ本体カラー：黄色）

材質表示

本体	ベース	ハンドル	シャフト	ホース
PP	PP	PP	ABS	EPDM

パナレーサー株式会社
669-3464 兵庫県丹波市氷上町石生 250番地
お客様相談室 0795-82-6806（通話料有料）
（受付時間 9：00～17：00 ※休業日土日祝日を除く）

MADE IN CHINA

(C) 2023 Panaracer Corporation GH2306